DOKUMENTFACK

Dokumentfack för A4-dokument. Självhäftande – eller monteras med skruvar genom 6 mm hål. Tillverkad av slagtålig plast. Standardkulören är grå. Präglad företagslogotyp samt andra kulörer kan levereras mot förfrågan.

MATERIAL
Pocket: Polystyrene, grey

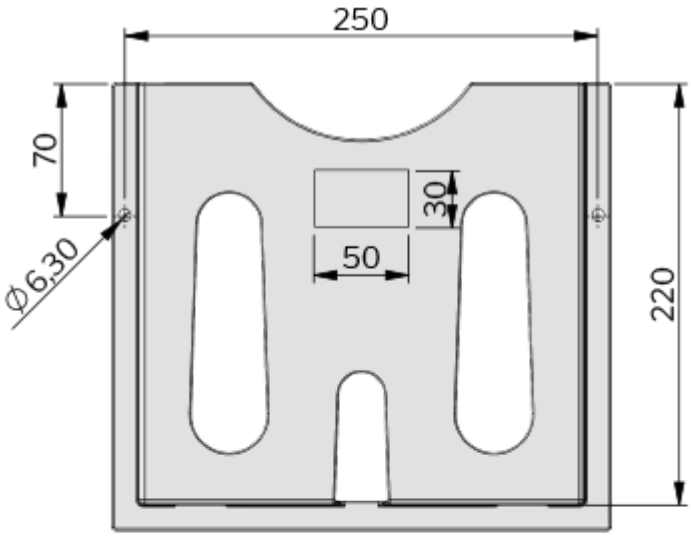

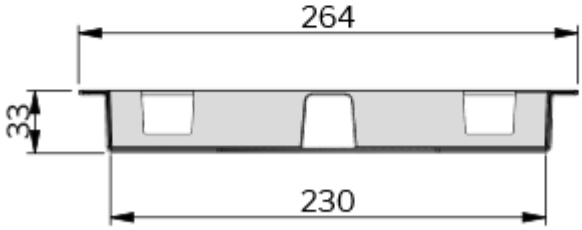

Industrilås
When access counts

Artikelnummer
566005

Index Code: 5-220